Schwerpunkt SP (4W 35)
gravity centre SP (4W 35)

- ohne Oel, mit Kuehlmittel
  - without oil, with coolant
- incl. LF, Krst.-Filter, SD, Anlasser, Oelfilter
  - incl. air filter, fuel filter, exhaust silencer, starter motor, oil filter
- ohne Luefter
  - without cooling fan

Massentraegheitsmoment
mass moment of inertia

Jxs	= 2.799 kgm²
Jys	= 2.418 kgm²
Jzs	= 3.904 kgm²

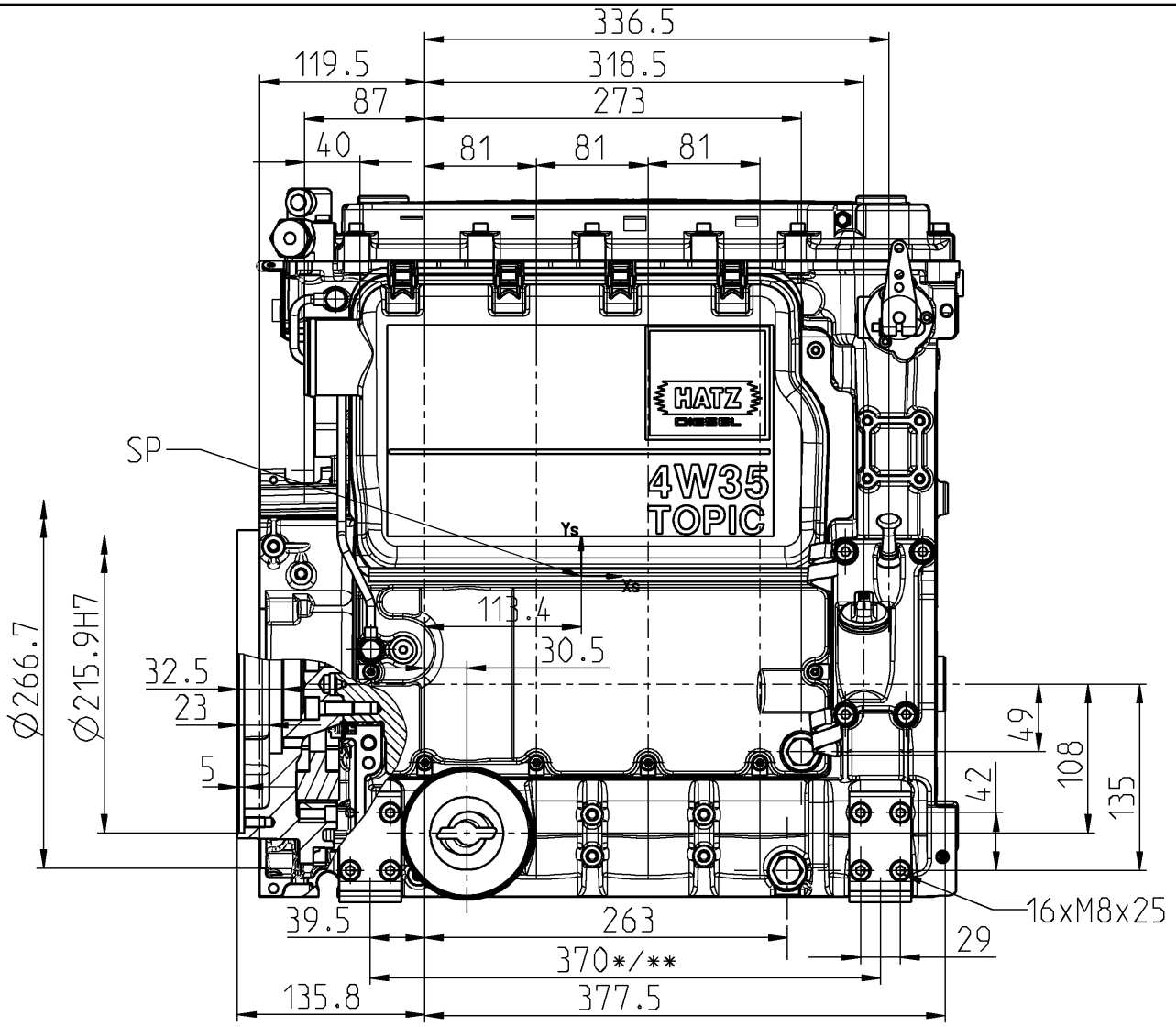

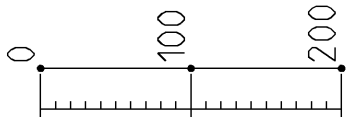

Nr.	Datum	Name	Änderung
NICHT MANUELL ÄNDERN			

HATZ DIESEL
MOTORENFABRIK HATZ
RUHSTORF-ROTT

INSTALLATION DRAWING

EINBAUZEICHNUNG

4W 35

SHEET Blatt 2 OF von SHEETS 4 Blättern

Gez.	21.03.06	Frey	Gepr.	--	--

In the interests of technical progress we reserve the right to introduce modification
Aenderungen, die dem technischen Fortschritt dienen, behalten wir uns vor.
The range of the length over-all based on tolerances can add up ±3mm
Toleranzbedingte Streubreite bei Kastenmaßen ±3mm

PROTECTION MARK ACC. TO DIN ISO 16016
Schutzvermerk nach DIN ISO 16016 beachten